CORREDERA MINIMALISTA ALBA PROSYSTEM LUZ

Chalet, Baleares

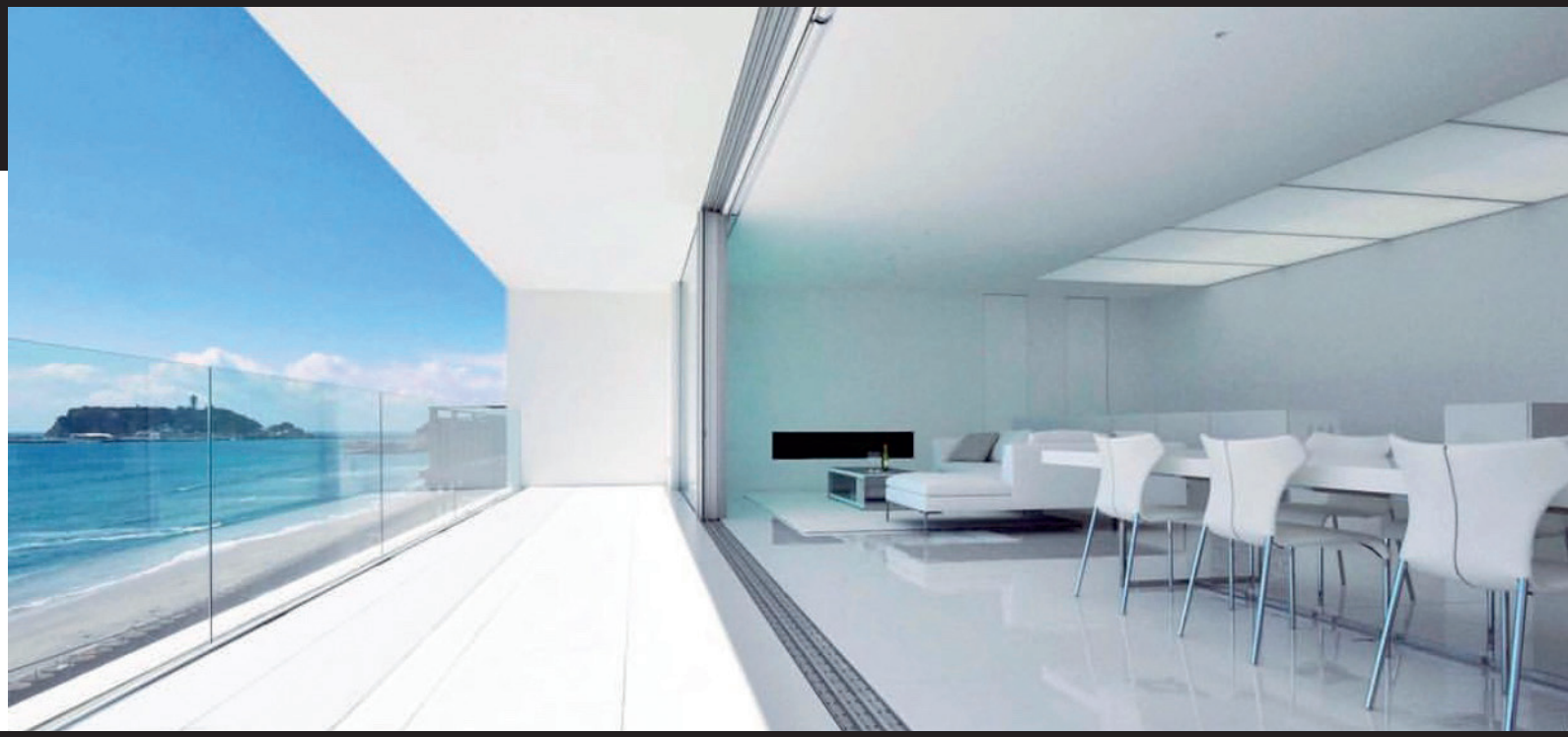

Características Técnicas

Sistema de corredera con mínima sección de aluminio (Sección vista en hoja de 37 mm y en cruce de 19 mm) para grandes dimensiones de acristalamiento.

Ancho de marco: 134 mm y hoja de 49 mm.

RPT con poliamida 6.6 reforzada tridimensionalmente con un 25% de fibra de vidrio.

Acristalamiento de 24 mm hasta 38 mm.

Espesor general: 1,7 mm.

Unión a inglete en marcos y con corte recto en hojas.

Peso máximo por hoja: 800 Kg.

Canal de herrajes: Cámara 16, posibilidad de cierre multipunto y bombillo.

Lacado: con certificación QUALICOAT.

Anodizado: con calidad QUALAND.

*Posibilidad de apertura automática mediante hoja motorizada.

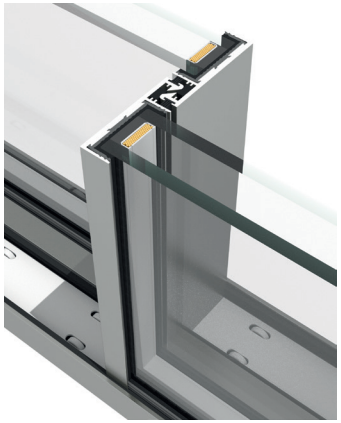

CORREDERA MINIMALISTA ALBA PROSYSTEM LUZ

Características Técnicas

Ensayos

Permeabilidad al Aire:	Clase 3
Estanqueidad al Agua:	Clase A7
Resistencia al Viento:	Clase C5
Transmitancia Térmica (U_W):	0,7 W/m²·K (valor mínimo alcanzable)
Acústico:	30 dB

Prestaciones

Dim. Máximas:	4000 mm x alto
	3210 mm x ancho
Peso Máximo por hoja:	200 Kg por metro lineal (800 Kg por hoja)

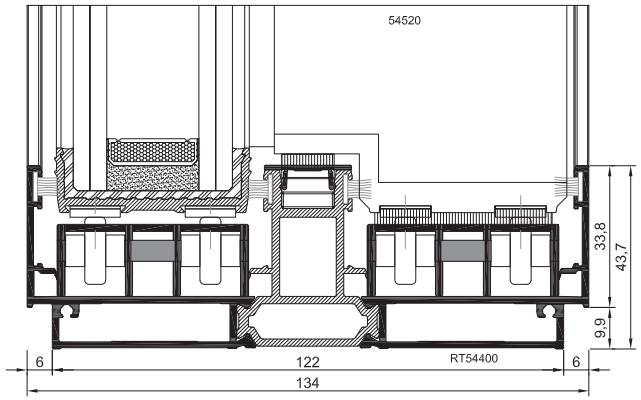

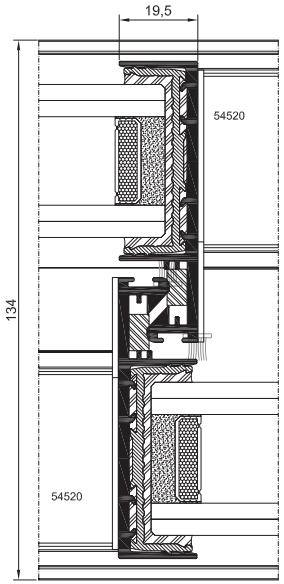

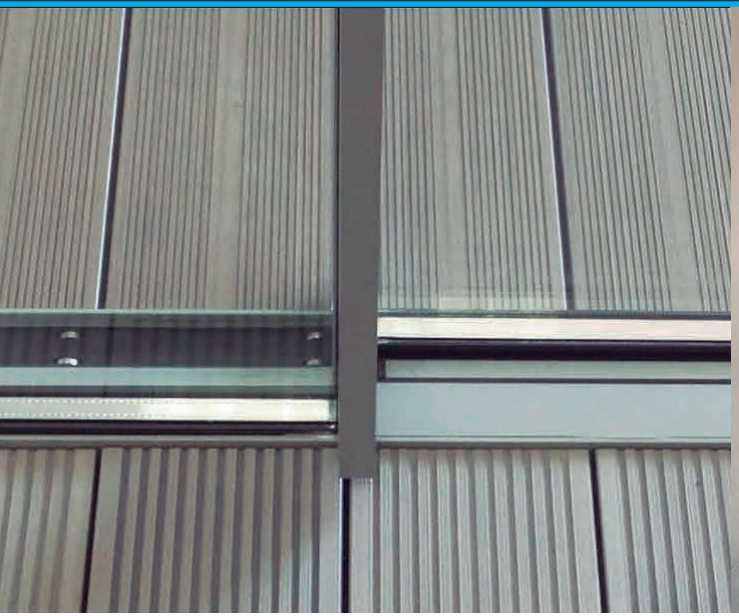

Sistema con canalización Oculta o con Rejilla

1 Carril

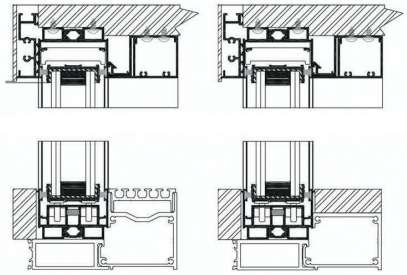

Rejilla ext.

2 Carriles

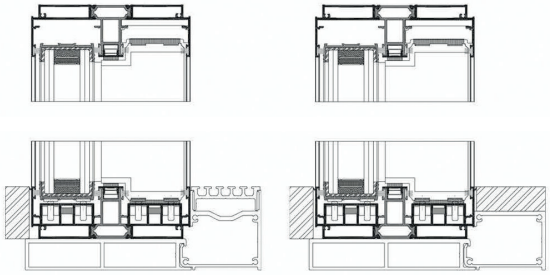

Rejilla ext.

3 Carriles

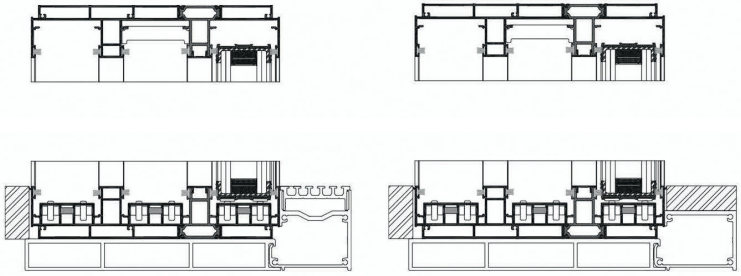

Rejilla ext.

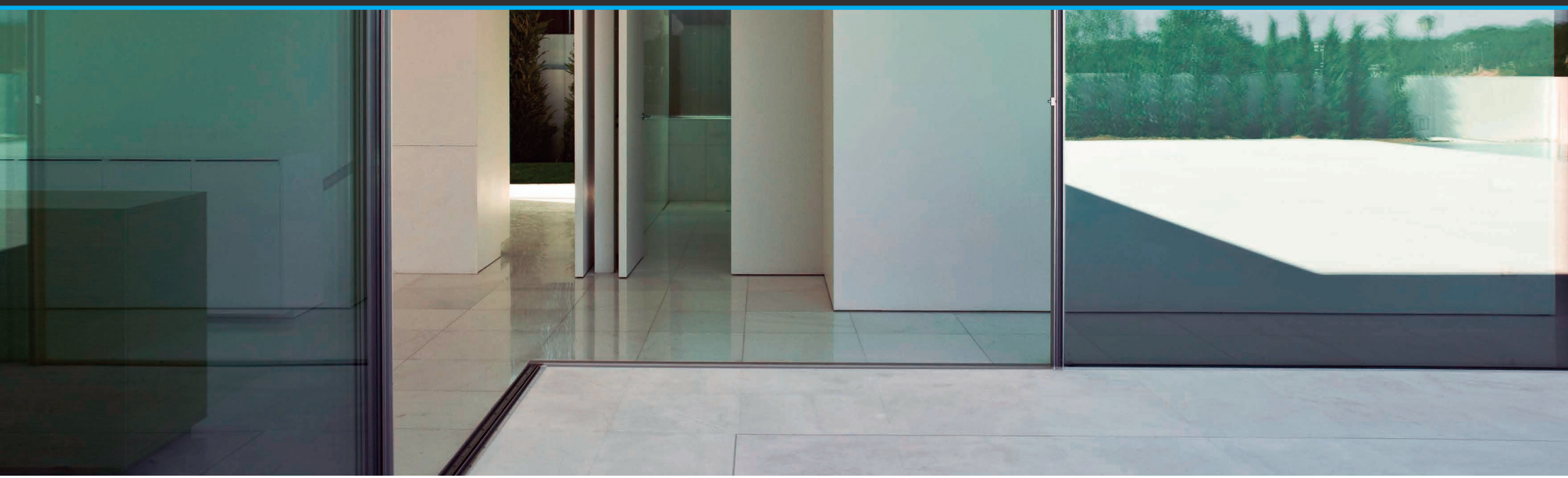

Apertura panorámica en ángulo

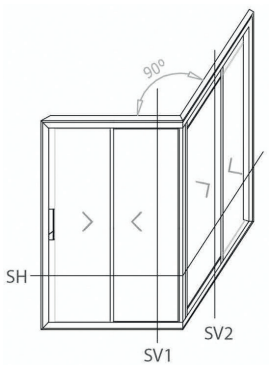

Sección horizontal

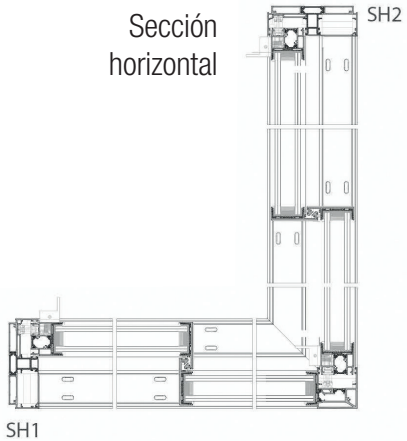
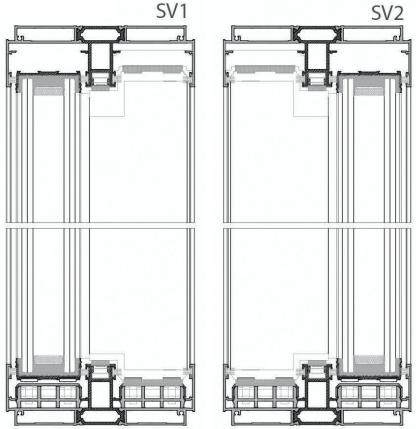
Sección vertical